令和7年度　第78回全国高等学校バスケットボール選手権大会

（ウインターカップ2025）長野県予選会　組み合わせ

（一社）長野県バスケットボール協会

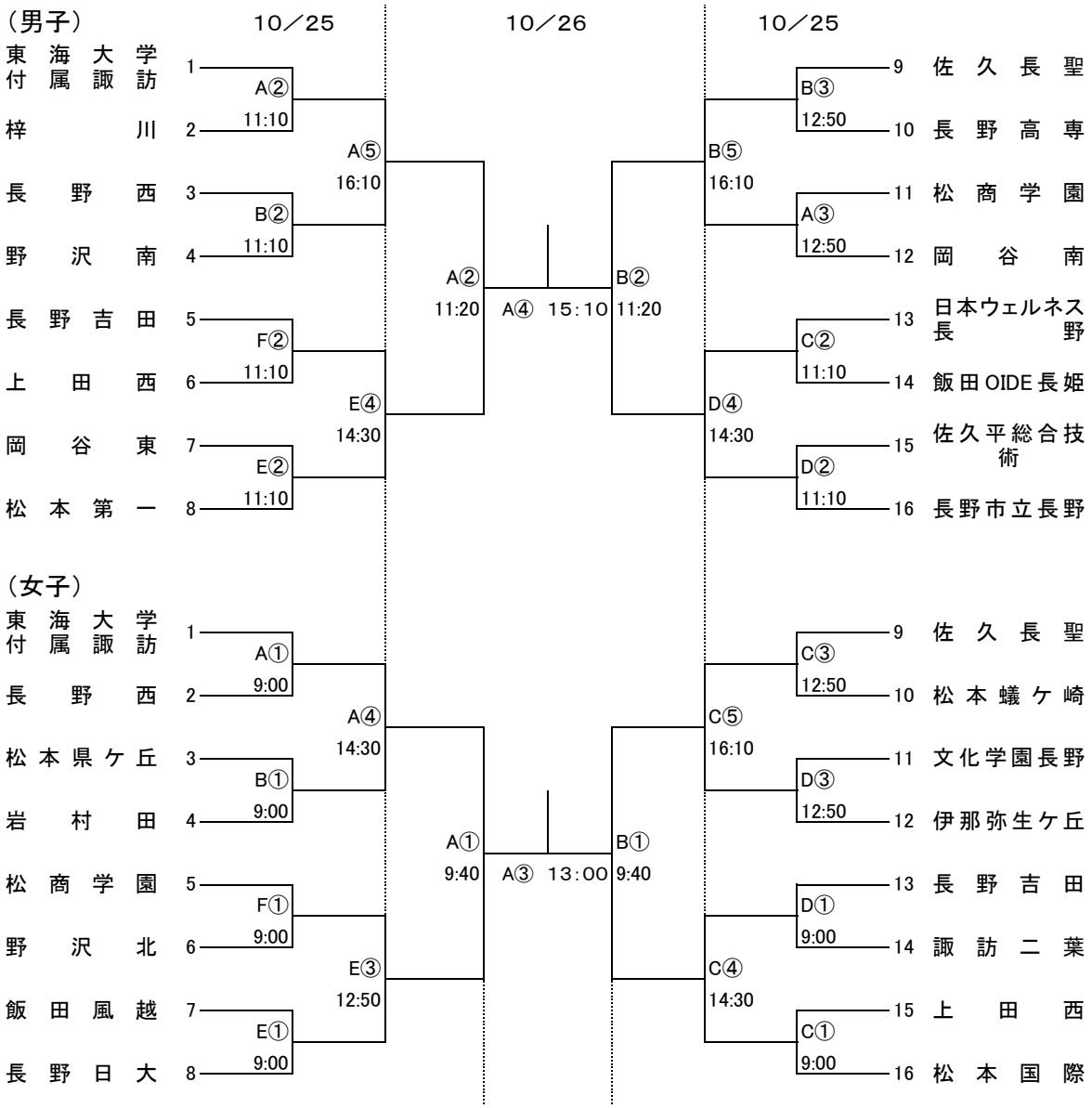

A・Bコート	長野運動公園総合運動場体育館	026－244－3290
C・Dコート	ホワイトリング	026－283－7977
E・Fコート	須坂市北部体育館	026－248－5600
大会本部	長野運動公園総合運動場体育館	026－244－3290
	長野県バスケットボール協会事務局	026－214－2521

－連絡事項－

☆2025年度競技規則にて開催します。

☆開会式・代表者会議は行いません。（決勝戦終了後、女子男子それぞれの表彰式を行います。）

☆表彰式については、女子・男子それぞれベスト4のチームは参加してください。

☆パンフレットからスコアシートを記入しますのでメンバー表の提出は必要ありません。

☆組み合わせ番号の若いチームが、ベンチはTO席に向かって右側、前半攻撃ゴールは自チームベンチ側、ユニフォームは白色です。 2試合目以降のユニフォームは話し合いで決めてください。

★1日目（10／25）の第2・3試合については会場ごと試合開始時間をそろえてスタートします。

★トレーナー帯同を申請したチームは各会場本部にてトレーナー証をお渡しします。会場到着後申し出てください。

★エントリーの変更は10／20（月）までに、所定の手続きを行なってください。

☆その他は高体連の規定に準じます。

☆体育館の開場は原則として試合開始1時間前です。

★駐車場を含めた各会場の注意事項を必ずお読みください。

☆各会場ともゴミの持ち帰りにご協力ください。